شکل زیر نقشه‌ی یک یاتاقان را با مقیاس ۱:۱ نشان می‌دهد. ابتدا به پرسش‌های زیر پاسخ دهید. سپس نقشه اجرایی قطعه‌های ۱ و ۲ را در نماها و برش‌های مناسب رسم نمایید. توجه شود که باید پاسخ را به‌صورت رسم‌شده‌ی روی برگه‌ی کاغذ ارائه کنید، نه به‌صورت فایل نرم‌افزاری.
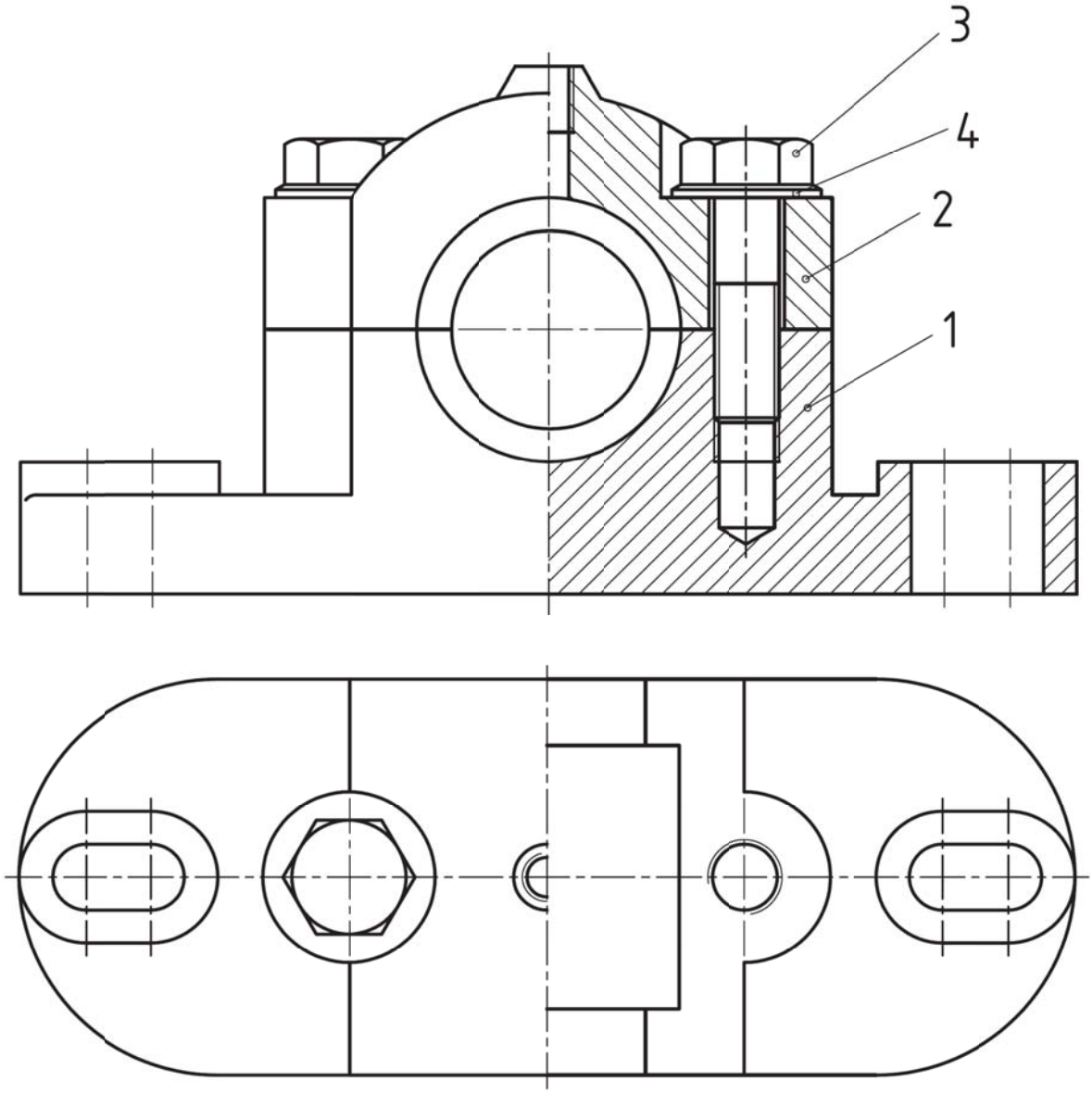
- نام هر قطعه را بنویسید.
- وظیفه‌ی هر قطعه را شرح دهید.